Modèle: 10TB - Aluminium

Vous recevez beaucoup d'appels pour du transport léger? N'hésitez plus : Avec la série 10TB, acceptez désormais des charges plus lourdes en toute confiance.

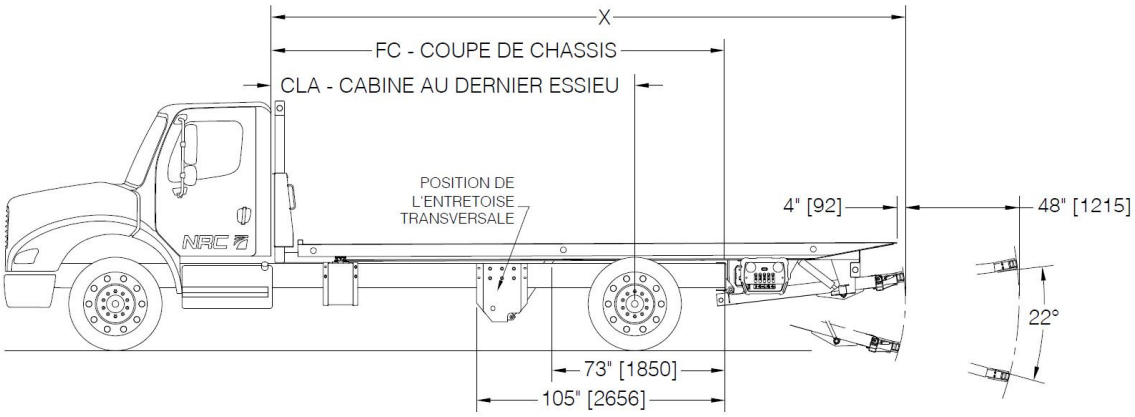

***CLA* RECOMMANDÉS POUR 10TB - ALUMINIUM**			
Deck length Pi-po [mm]	CLA Po [mm]	FC Po [mm]	X Po [mm]
18'-6'' [5639]	**126 [3200]**	**165 [4191]**	242 [6147]
19'-4'' [5893]	**136 [3454]**	**175 [4445]**	252 [6452]
20'-2'' [6147]	**146 [3708]**	**185 [4699]**	262 [6604]
21 [6401]	**153 [3886]**	**195 [4953]**	272 [6909]

*Le CLA peut varier de +/-3"sans changement nécessaire.
**Le CLA est mesuré à partir de la cabine ou de tous autres items dépassant. (Système d'échappement, réservoir, etc.)
*** Si l'option de coffre avec porte roll up est sélectionnée sur le support de lumières, ajouter 4 pouces à toutes les coupes de châssis dans ce document.

Copyright © 2018

Modèle: 10TB - Aluminium

Vous recevez beaucoup d'appels pour du transport léger? N'hésitez plus : Avec la série 10TB, acceptez désormais des charges plus lourdes en toute confiance.

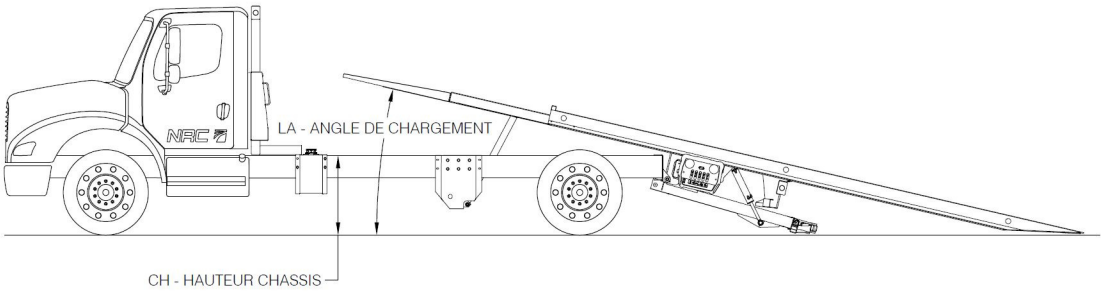

ANGLE DE CHARGEMENT ET HAUTEUR DE CHÂSSIS POUR 10TB		
CH Po [mm]	LA	CH+Y Po [mm]
28 [711]	**10.6°**	36.81 [935]
29 [737]	**10.9°**	37.81 [960]
30 [762]	**11.2°**	38.81 [986]
31 [787]	**11.5°**	39.81 [1011]
32 [813]	**11.8°**	40.81 [1037]
33 [838]	**12.1°**	41.81 [1062]
34 [864]	**12.4°**	42.81 [1087]
35 [889]	**12.7°**	43.81 [1113]
36 [914]	**13.0°**	44.81 [1138]

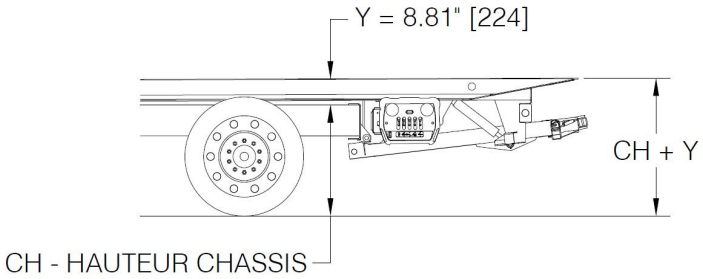

Copyright © 2018

Modèle: 10TB - Aluminium

Vous recevez beaucoup d'appels pour du transport léger? N'hésitez plus : Avec la série 10TB, acceptez désormais des charges plus lourdes en toute confiance.

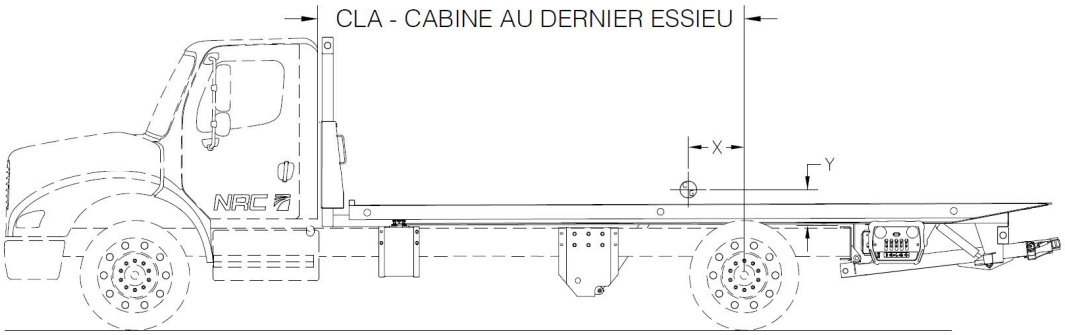

POIDS ET CENTRE DE GRAVITÉ ESTIMÉS POUR 10TB***				
Longueur plancher Pi-po [mm]	CLA Po [mm]	Centre de gravité - Po [mm]		Poids total estimé lb [kg]
		Cg (x)*	Cg (y) **	
18'-6'' [5639]	126 [3200]	8,00 [203]	2,50 [64]	5625 [2557]
19'-4'' [5893]	136 [3454]	11,75 [298]	2,50 [64]	5775 [2625]
20'-2'' [6147]	146 [3708]	13,50 [343]	2,50 [54]	5850 [2659]
21' [6400]	153 [3886]	12,50 [318]	2,50 [64]	6000 [2727]

*Le centre de gravité (x) est calculé à partir du centre du dernier essieu arrière.
**Le centre de gravité (y) est calculé à partir du dessus du châssis.
***Le poids et centre de gravité estimés sont seulement pour l'équipement, avec plancher d'aluminium. (Sans camion)

Accessoires	Poids estimé lb [kg]
Lève roues avec T-bar	195 [89]
Panier 44"	250 [114]
Panier 72"	340 [154]
Coffre outil 44"	275 [125]
Coffre outil 72"	360 [163]

NRC Industries
2430 Principale Est, St-Paul d'Abbotsford, Québec, Canada, J0E 1A0
Phone : +1 450 379 5796
Fax : +1 450 379 5995

Copyright © 2018