NRC 20CS

XX.X - BASED ON STRUCTURAL STRENGTH
- BASÉ SUR LA LIMITE STRUCTURELLE

APPLIES WHEN / APPLICABLE QUAND :

- WORKING ON HARD LEVEL GROUND / LA SURFACE EST COMPACTE ET SOLIDE
- EQUIPMENT WEIGHT IS / LA MASSE EST DE : 28 000lb (12 700kg)
- EQUIPMENT WB IS / L'EMPATTEMENT EST DE : 256" (6.5 METRES)

SLIGHT CHANGES IN CAPACITY MAY OCCUR WITH DIFFERENT TRUCK MODELS AND OPTIONS
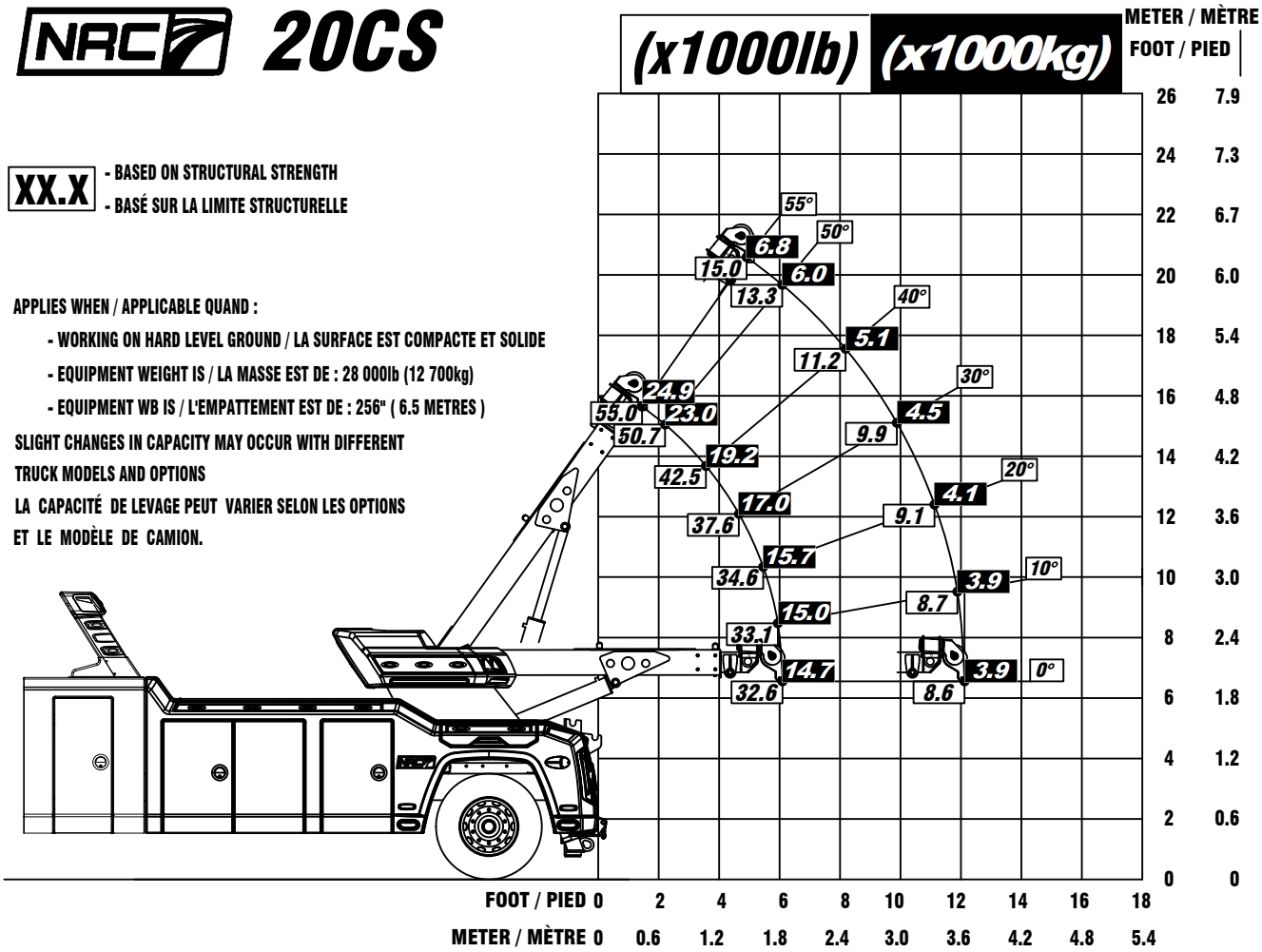
LA CAPACITÉ DE LEVAGE PEUT VARIER SELON LES OPTIONS ET LE MODÈLE DE CAMION.