NRC

Model / Modèle : Safe Loader ™
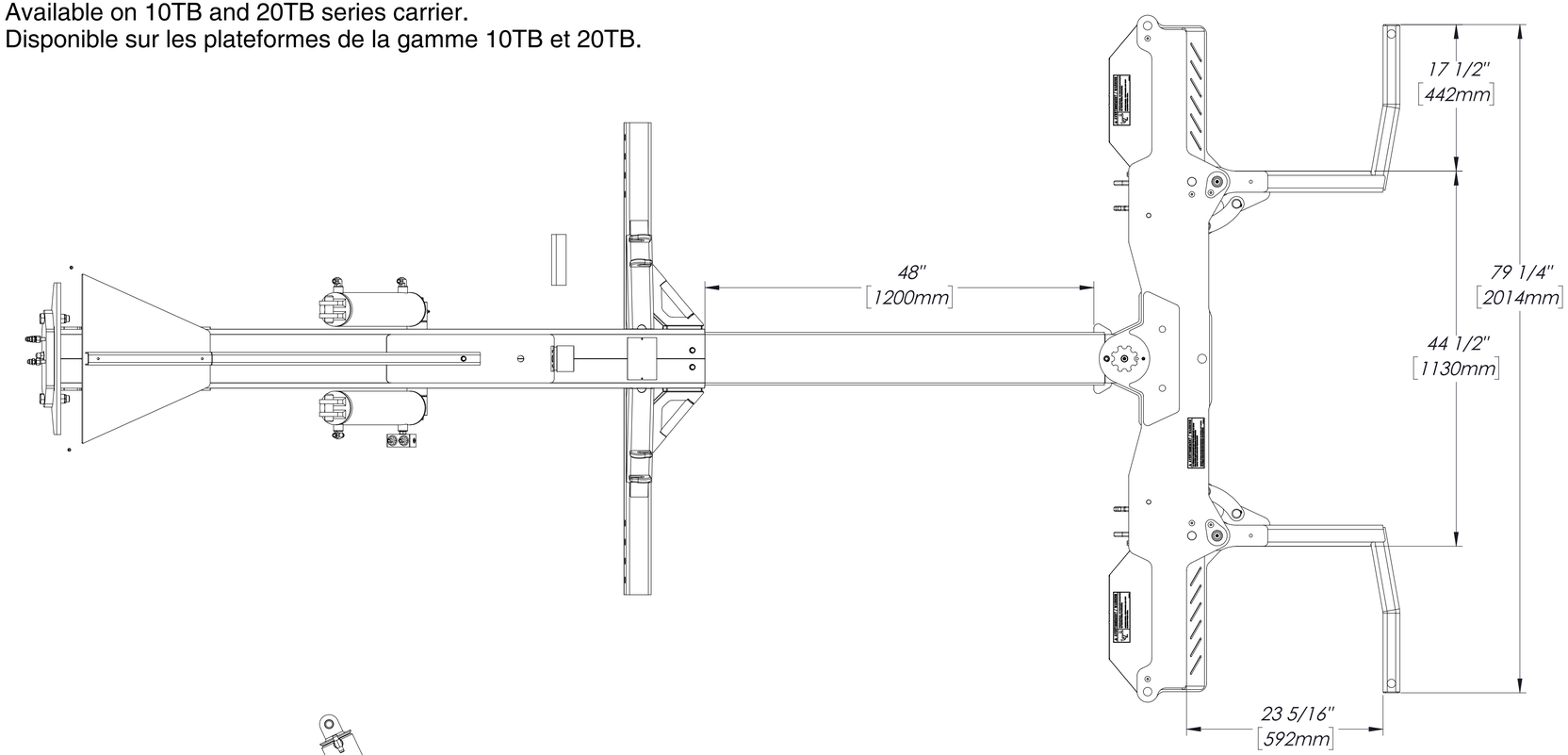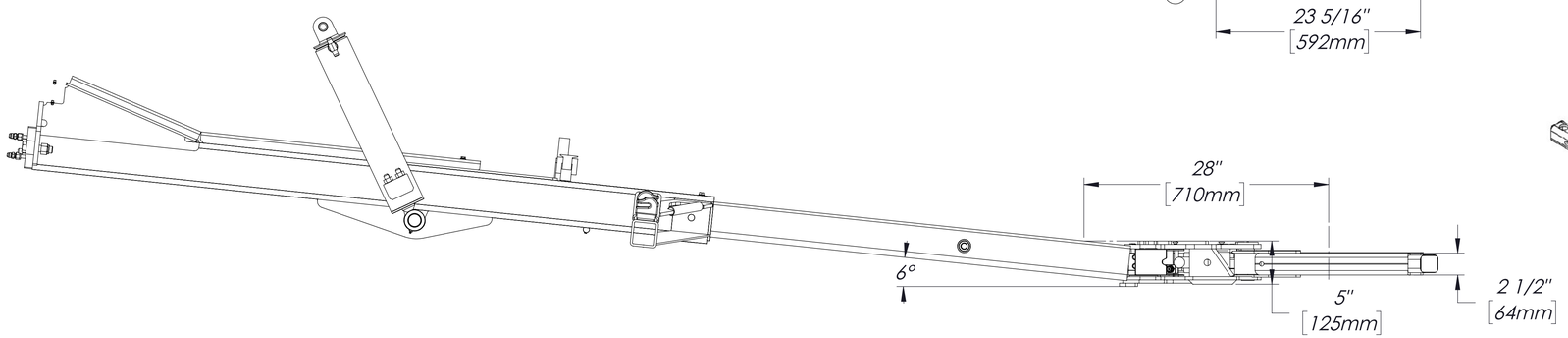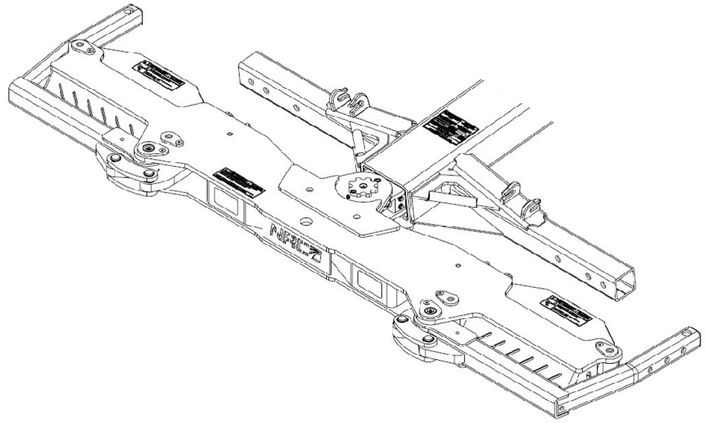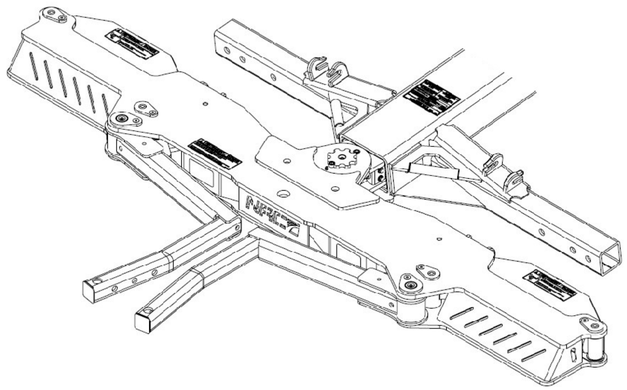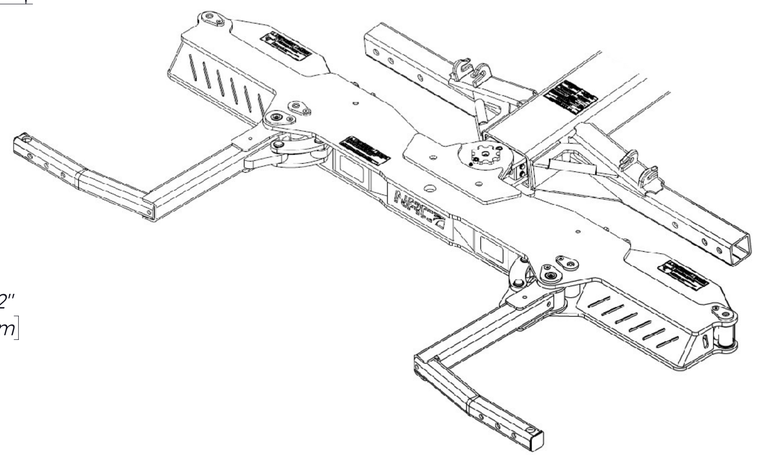
Available on 10TB and 20TB series carrier.
Disponible sur les plateformes de la gamme 10TB et 20TB.